AVC-NLE51M
5MP H.265 MOTORIZED EYEBALL NETWORK CAMERA

5MP H.265 MOTORIZED EYEBALL NETWORK CAMERA

5MP H.265 MOTORIZED EYEBALL NETWORK CAMERA WITH SMART FEATURES

AVYCON AVC-NLE51M 카메라는 5MP H.265 아이볼 네트워크 카메라입니다. 이 5MP IP 카메라는 True Day & Night 모드, PoE 및 최대 115ft의 스마트 IR조명을 지원합니다. 이 카메라에는 NVR을 통해 제어할 수 있는 자동 초점 기능을 갖춘 전동 2.7-13.5mm 렌즈가 포함되어 있습니다. 또한 이 시리즈의 표준은디지털 NR, ROI, HLC 및 BLC 기능입니다. 이 카메라의 옵션 액세서리에는 정션 박스 마운트가 포함됩니다. 독립형 레코딩 애플리케이션을 위한 MicroSD 메모리카드 슬롯이 포함되어 있습니다.

주요기능

- 5MP (2592 x 1920) @ 20fps
- 최대 해상도: 2592 x 1920
- 스마트 H.265 / H.264 인코딩 지원
- True Day & Night ICR
- IP67 방진 방수 등급 침투 보호
- 최대 147피트의 IR 조명
- 전동 가변 초점 2.7-13.5mm 렌즈
- 3D DNR, True WDR, HLC, BLC와 ROI 인코딩
- Supports Triple Streams
- 윈도우, 맥 OS, 아이폰 OS 및 안드로이드와 원격 액세스를 지원
- 작동 온도 : -22° F - 131° F (-30° - 55° C)
- DC12V / PoE (802.3af, ≤6W)
- 내장 마이크로 SD 카드 슬롯
- 리셋 버튼 내장
- Lite 시리즈
- NDAA 준수

DIMENSIONS

Unit : inch (mm)

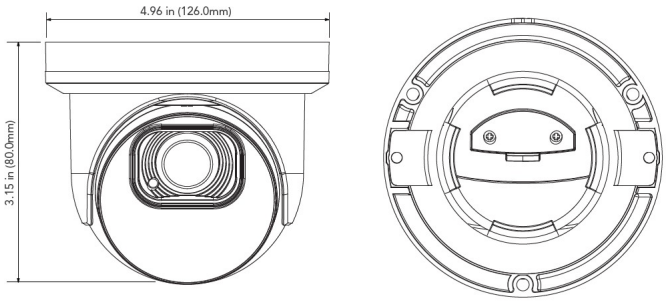

OPTIONAL ACCESSORIES

AVM-JB-BE-L1(-G)
JUNCTION BOX

AVM-CWM-EDV-L1
COMPACT WALL MOUNT

AVM-HWM-E-L1
HEAVY-DUTY WALL MOUNT

AVM-HCM-E-L1
CEILING MOUNT

AVM-CRM-A1
CORNER MOUNT

AVM-POM-A1
POLE MOUNT

AVA-MICSPKSRN
AUDIBLE AND VISUAL ALARM DEVICE

AVYCON®

Copyright © AVYCON. All rights reserved. Specifications and pricing are subject to change without notice.

SPECIFICATIONS

CAMERA	
이미지 센서	1/2.8" Progressive Scan CMOS
해상도	5MP
이미지 사이즈	2592 x 1944
최저조도	컬러: 0.01lux @ F1.2(AGC ON) BW: 0lux w IR ON
셔터 스피드	1/20,000s ~ 1/5s
슬로우 셔터	지원
적외선 거리	35M까지
렌즈	전동 가변초점 렌즈
화각	87.4°
WDR	120dB
VIDEO STREAM	
최대 이미지 해상도	2592 x 1920 @ 20fps
해상도 지원	2592 x 1920, 2592 x 1520, 2304 x 1296, 2048 x 1535, 1920 x 1080, 1280 × 720, 640 x 480, 320 x 240
메인 스트림	2592 x 1920, 2592 x 1520, 2304 x 1296, 2048 x 1535, 1920 x 1080, 1280 × 720
서브 스트림	1280 × 720, 640 x 480, 320 x 240
Third Stream	640 x 480, 320 x 240
비디오 압축 코덱	H.265 / H.264
비디오 비트 레이트	128 Kbps ~ 8 Mbps (CBR / VBR 조정 가능)
NETWORK	
이더넷	1 x RJ45 10M / 100M(BASE-T)
인터페이스	ONVIF Profile S / G
프로토콜	HTTP, HTTPs, FTP, SMTP, UPnP, SNMP, DNS, DDNS, NTP, RTSP, RTP, TCP/IP, PPPoE, DHCP
IMAGE	
Day & Night	EXT / 자동 / 컬러 / BW (흑/백)
DWDR	예
Digital NR	예
역광보정(BLC)	예
HLC	예
ROI	예
프라이버시 마스크	지원
선명도	예
이미지세팅	예
선명도	영어 및 한국어 지원
GENERAL	
각도 조정	Any Angle
입력전압	직류12V / PoE (802.3af)
소비전력	≤6W
방진방습 등급	IP67
작동 온도	-22°~131° F (-30°~55° C)
외형치수	4.96” x 3.15” (126.0mm x 80.0mm)

AVYCON®

Copyright © AVYCON. All rights reserved. Specifications and pricing are subject to change without notice.

phone: 070-4027-3632
email: korea@avycon.com
YouTube : www.youtube.com/avyconkorea
website: www.avycon.co.kr